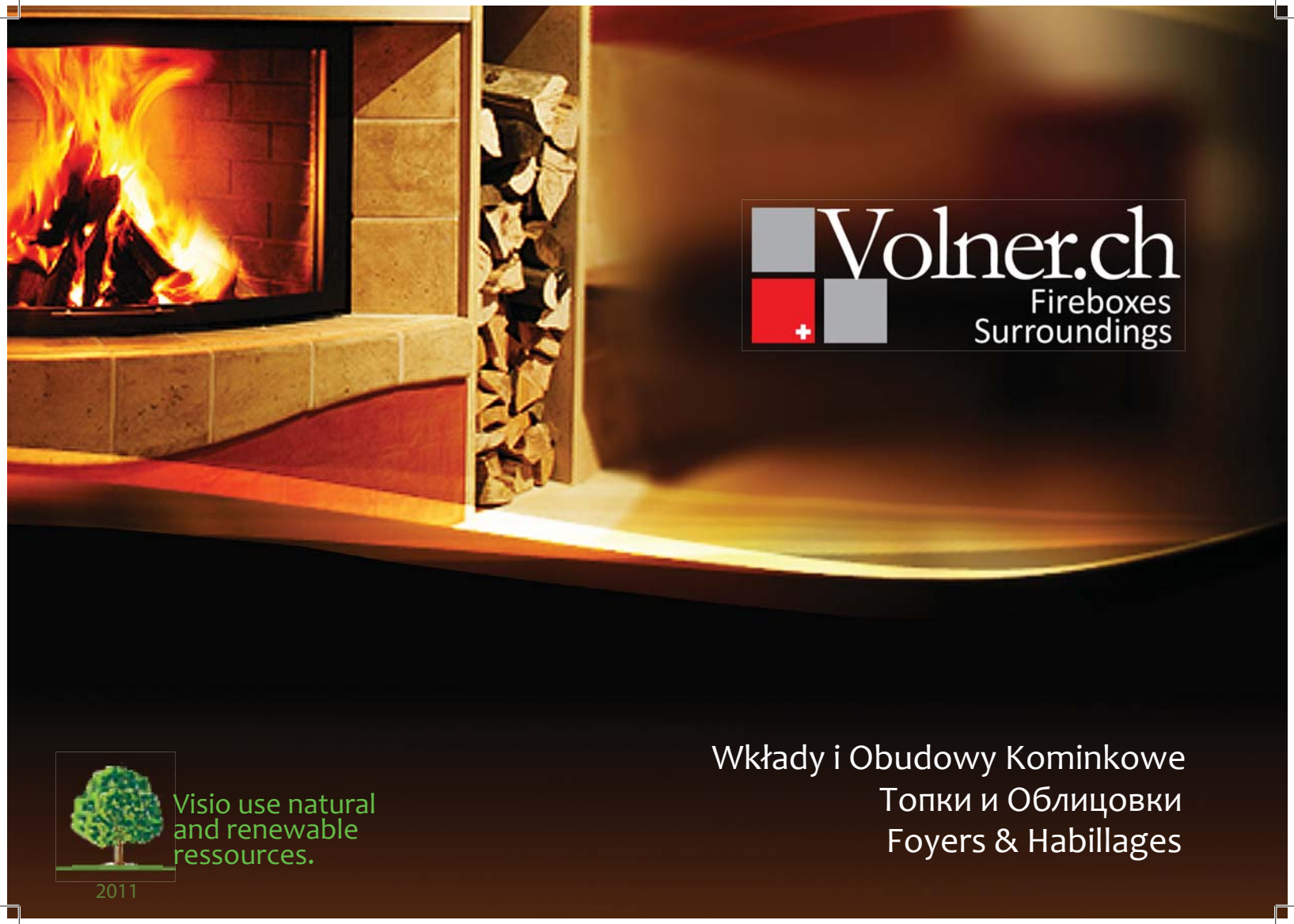

Volner.ch

Fireboxes
Surroundings

Wkłady i Obudowy Kominkowe
Топки и Облицовки
Foyers & Habillages

Visio use natural
and renewable
ressources.

2011

BERENICE

1000 H

Estaillade

Equipment Standard wyposazenie standardowe
Стандартное оборудование

Elegant surrounding of classical style designed for the modern fireboxes in 16/9 format. This surrounding can be produced in French Stone Estaillade, White Stone or Saint Maximin in light ochre color.
Two sizes of Fireboxes fit this type of fireplace.

Elegancka obudowa kominkowa w stylu klasycznym dla wkładów w nowoczesnym formacie 16/9. Obudowa może być zrobiona z kamienia białego Estaillade lub St Maximin, z odcieniem jasnobeżowym.
Do obudowy pasują dwa rozmiary wkładów.

Изящная облицовка в классическом стиле, предназначеная для современных топок формата 16/9е. Облицовка может быть изготовлена из натурального камня d'Estaillade, Blanche или из камня St Maximin, цвета светлой охры.
Для этого типа камина подойдут два размера топок.

Elegante cheminée de style classique adaptée aux foyers modernes en format 16/9e. L'habillage est disponible en pierre d'Estaillade, Blanche ou en S' Maximin de couleur ocre clair.
Deux tailles de foyers peuvent équiper cette cheminée.

Visio 1150 H

Visio 1000 H

Foyers - wklady kominkowe
Топки - Fireboxes

AMSTERDAM

Equipment Standard wyposazenie standardowe
Стандартное оборудование

Sturdy mural fireplace in French Stone White Estaillade also available in two other stones. Initially intended for Vertical Visio 1000 of 920 X 750 mm pane size, this surrounding can also be compatible with Visio 850 Vertical firebox.

Imposante cheminée murale en pierre d'Estaillade Blanche, mais pouvant être taillée dans deux autres pierres. Conçue pour un Visio 1000 Vertical de 920 x 750 mm de vitre, cet habillage reçoit egalement un Visio 850 Vertical.

Солидный пристенный камин из натурального камня Estaillade Blanche, но также может быть изготовлен из двух других камней. Предназначенный изначально для вертикальной топки Visio 1000, с размером стекла 920x750мм, он также может быть равнозначно оборудован вертикальной топкой Visio 850.

Solidna obudowa kominkowa typu wbudowanego, zwanego portalem, przedstawiona realizacja z kamienia białego Estaillade. Istnieje również możliwość realizacji z innych kamieni.
Początkowo zrobiona dla wkładu Visio 1000 V, o rozmiarze szyby 920x750 mm, dziś również istnieje dla wkładu o mniejszym rozmiarze Visio 850 V.

Foyers - wklady kominkowe
Топки - Fireboxes

Visio 1000 V

Visio 850 V

VAUBAN

Equipment Standard wyposazenie standardowe
Стандартное оборудование

Impressive traditional fireplace, carved in French stone Estaillade, can be compatible with two fireboxes Visio 850 V and Visio 1000 V as well as Ruegg.

Cheminée classique en pierre d'Estaillade adoucie sculptée à la main, imposante, et pouvant recevoir deux foyers Visio, 850 V et 1000 V, ainsi qu'un foyer Ruegg.

Классический камин из обточенного камня Estaillade, ручной резки, в результате имеющий солидный вид и доступен для оснащения топками серии Visio, 850 V и 1000 V, также как и

Klasyczny kominek z białego podszlifowanego kamienia Estaillade, z ręcznie wykonanymi elementami rzeźby. Możliwość wyposażenia we wkłady Visio lub Ruegg.

Foyers - wklady kominkowe
Топки - Fireboxes

Visio 850 V

Visio 1000 V

MATHILDA

Equipment Standard wyposazenie standardowe
Стандартное оборудование

Very beautiful traditional surrounding, slight in depth, designed in polished French Stone Pierre de Lens. Fine and elegant, this fireplace can fit in with 3 firebox sizes : 70,80 and 95 cm.

Tres bel habillage classique de faible profondeur en pierre de Lens polie.
Fine et élégante, cette cheminée peut recevoir jusqu'à trois tailles de foyers, de 70, 80 et 95 cm.

Очень красивая облицовка, имеющая небольшую глубину, из блестящего камня Lens.
Изящный и элегантный этот камин может быть оборудован

Bardzo elegancka obudowa w stylu klasycznym, której atutem jest mała głębokość wykonana w kamieniu Pierre de Lens szlifowanym.
Ta lekka i dostojna obudowa może być wyposażona w trzy różne rozmiary wkładów o szerokości 70,80 i 95 cm.

Foyers - wklady kominkowe
Топки - Fireboxes

Visio 700 V

Visio 850 V

Visio 1000 V

CASTILLE

Jupiter Prism

Castillon

Equipment Standard wyposazenie standardowe
Стандартное оборудование

Modern frontal fireplace in French stone Pierre de Castillon reveals excellent correlation between quality and price .
This Surrounding can fit in with Ellips or Prisma fireboxes manufactured by Ruegg.

Cheminée frontale, moderne, d'un excellent rapport qualité-prix, en pierre de Castillon.
Cet habillage peut recevoir des foyers Ellips ou Prisma de Ruegg.

Современный фронтальный камин имеет отличное соотношение цены и качества, выполнен из камня Castillon.
Может быть оборудован топками Ellips или Prisma серии Ruegg.

Nowoczesny, frontalny kominek, gwarantujący dobrą cenę wraz z dobrą jakością, z kamienia Castillon.
Ta obudowa może być wyposażona we wkłady o formie pryzmatycznej lub zaokroglanej Elips lub Prisma fimy Ruegg.

Jupiter Prism

Jupiter Ellips

Foyers - wklady kominkowe
Топки - Fireboxes

ROYALE 1

Equipment Standard wyposazenie standardowe
Стандартное оборудование

Superb carved French fireplace with a mantel and a big-sized pane without a frame Visio 1000 V. Available in a standard design in Saint Maximin stone. This Surrounding can be produced in white Estaillade stone (as an option) and can be compatible with Visio 850 V firebox.

Superbe cheminée sculptée de tradition française, avec un trumeau et un foyer fermé de grande taille: Visio 1000 V.
Cet habillage peut être sculpté en Estaillade Blanche (option) et peut recevoir également un Visio 850 V.

Превосходный традиционный французский камин с кожухом и закрытой топкой , большого размера, Visio 1000 V стекло не имеет рамки.
Данная облицовка может быть выполнена из белого камня Estaillade (как опция) и может быть оборудована топкой Visio 850 V

Przepiękny rzeźbiony kominek zachowujący francuską tradycje, z górnym czopuchem, wyposażony we wkład kominkowy Visio 1000 V z szyba bez ramki, co gwarantuje obszerną widoczność ognia. Obudowa dostępna w dwóch wersjach z kamienia Saint Maximin i białego Estaillade. Istnieje możliwość adaptacji pod wkład 850V.

Foyers - wklady kominkowe
Топки - Fireboxes

Vison 850 V

Visio 1000 V

TSUKY

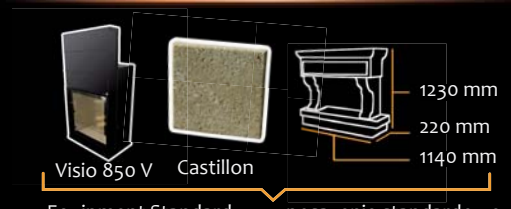

Equipment Standard wyposazenie standardowe
Стандартное оборудование

Small, modern, original ifreplace in fine stone of Castillon.
22 cm in depth, TSUKY fits in with two sizes of fireboxes.

Jolie petite cheminée moderne et originale en pierre fine de Castillon.
D'une profondeur de 22 cm, TSUKY est disponible avec deux tailles de foyers et deux types de pierres.

Изящный , современный и оригинальный камин из мелкогранного камня Castillon.
Имеющий глубину 22 см, TSUKY комплектуется двумя типами топок и может быть выполнен из двух пород камней.

Ładny, nieduży, nowoczesny kominek z ziarnistego kamienia Castillon.
Zainteresuje tych, którzy szukają obudowy o niewielkiej głębokości, tylko 22 cm.
Tsuky może być wyposażony w różne wkłady.

Visio 850 V

Visio 700 V

Foyers - wklady kominkowe
Топки - Fireboxes

TOKYO

900 V

Crema - Granit

Equipment Standard wyposazenie standardowe
Стандартное оборудование

The clearly lined fireplace of the original design can be produced in black and creamed marfil marble. Fitting in with a Vertical Visio 900 firebox this fireplace is ideal for all modern houses.

Cheminée au design original et aux lignes pures et simples, conçu en marbre noir et crema marfil beige. Equipé d'un foyer Visio 900 Vertical, cet ensemble trouve sa place dans toutes les maisons modernes.

Камин, имеющий оригинальный стиль, с простыми четки ми линиями, может быть выполнен из черного и бежевого мрамора crema marfil.
Оборудованный вертикальной топкой Visio 900, этот ансамбль находит свое место в каждом доме.

Oryginalny design obudowy, o prostych i czystych liniach, zrealizowany z czarnego marmuru I beżowej kremy marfil. Proponowana aranżacja z wkładem Visio 900 V. Ze względu na swoją lakoniczność, kominek ten doskonale harmonizuje z nowoczesną dekoracją wnętrza .

Foyers - wklady kominkowe
Топки - Fireboxes

Visio 900 V

LUCIE

Equipment Standard wyposazenie standardowe
Стандартное оборудование

Elegant surrounding of the simple design allowing you to concentrate attention on fire. Available in two types of stone, compatible with fireboxes of 2 sizes.

Habillage de charme, aux lignes simples, laissant toute sa place à la vision du feu. Disponible en deux types de pierres et pour deux tailles de foyers.

Изящная облицовка простого дизайна , который позволяет вам сосредоточить ваше внимание на огне.
Может быть выполнена из двух видов камней, подходит для топок двух размеров.

Bardzo elegancka obudowa, o prostych liniach. Jej dyskretność pozwala widzieć tylko piękno i czar ognia. Dostępna w dwóch rodzajach kamienia. Możliwość wyposażenia dwoma wkładami o różnych rozmiarach.

Visio 850 V

Visio 1000 V

Foyers - wklady kominkowe
Топки - Fireboxes

KOENIGSBOURG

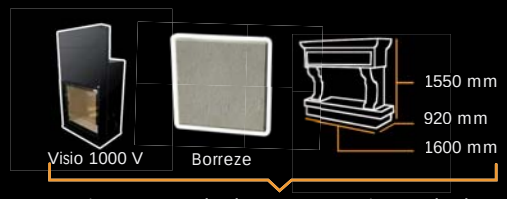

Equipment Standard wyposazenie standardowe
Стандартное оборудование

Impressive fireplace in the antique style in natural stone Borrèze brossée. This fireplace can be produced with a mantel, 250sm in height, equipped with the firebox Visio 1000V, but as an option it can have an open fire (i.e.LUBERON) Visio 1000 V

Cheminée monumentale, de style ancien, sculptée en pierre de Borrèze naturelle brossée.
Disponible avec un trumeau, elle mesure 250 cm de haut, elle est équipée d'un foyer Visio 1000 Vertical, mais disponible en option en foyer ouvert (voir LUBERON).

Величественный камин в старинном стиле, выполненный из натурального камня Borrèze brossée.
Может быть исполнен с кожухом, высотой 250 см, оборудованный вертикальной топкой Visio 1000, но как опцию может иметь окрытую топку (см. LUBERON)

Wywierający ogromne wrażenie kominek w starym stylu, rzeźbiony, z naturalnego szczotkowanego kamienia Borreze. Dostepny z czopuchem, całość o wyskości 250 cm. Wyposażony we wkład Visio 1000 V, ale również dostępny z otwartym paleniskiem (patrz LUBERON).

Foyers - wklady kominkowe
Топки - Fireboxes

Visio 1000 V

ARIELLE

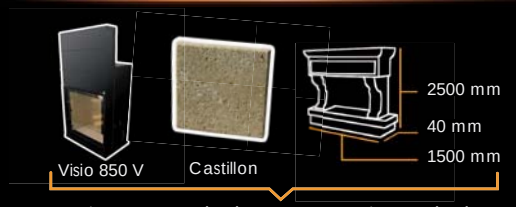

Equipment Standard wyposazenie standardowe
Стандартное оборудование

Mural surrounding, 250 sm in height, in fine stone of Castillon, fits in with the fireboxes Visio 850V and 1000v as well as Ruegg fireboxes.

Habillage mural de grande hauteur, 250 cm, en pierre fine de Castillon, pouvant recevoir des foyers Visio, 850 V et 1000 V, ainsi que des foyers Ruegg.

Пристенная облицовка, высотой 250 см, из мелкогранного камня Castillon, подходит для топок Visio, 850 V et 1000 V, а также с топками серии Ruegg.

Kominek wbudowanay o wysokosci 250 cm, z kamienia Castillon, z możliwoś adaptacji wkładów Visio 850 V i Visio 1000 V, a także wkładów firmy Ruegg.

Visio 850 V

Visio 1000 V

Foyers - wklady kominkowe
Топки - Fireboxes

ROSALIE

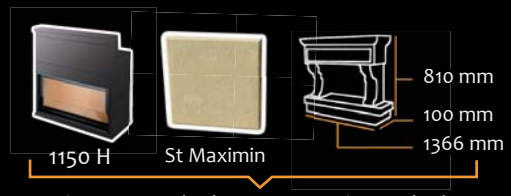

Equipment Standard wyposazenie standardowe
Стандартное оборудование

The surrounding frame is in St Maximin stone at the upper perimeter, with the socle in grey and green Belgian marble. Specially Designed for 16/9 line with single or double faces it can be manufactured in various ways.

Cadre en pierre de St Maximin sculptée sur le pourtour haut, le socle du bas est en marbre gris vert de Belgique.
Spécialement adapté pour les 16/9e, simple face ou double face, il se décline en plusieurs formes.

Рамка облицовки выполнена из камня St Maximin по верхнему периметру, нижнее основание из серо-зеленого бельгийского мрамора .
Специально предназначена к серии 16/9e с обычным или двойным стеклом, она может быть исполнена в разных

Obudowa ramowa w stylu nowoczesnym, z kamienia St Maximin, w górnej i bocznych elementach. Część dolna zrealizowana z szarozielonego marmuru belgijskiego. Obudowa przystosowana specjalnie dla wkładów o formacie panoramicznym.

Foyers - wklady kominkowe
Топки - Fireboxes

Visio 1150 H

Visio 1000 H

VISIO 1150 Horizontal
Double Face
ou/or
Simple Face

modele presente avec foyer Ruegg Ellips
presentation with fireboxes Ruegg Ellips

VEGANE

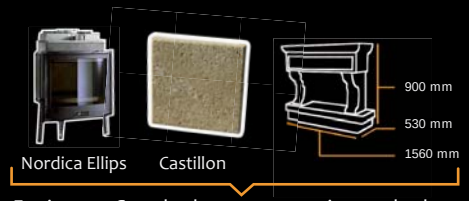

Equipment Standard wyposazenie standardowe
Стандартное оборудование

Modern frontal fireplace in Castillon stone (as an option St Maximin) reveals profitable correlation between price and quality. Normally it fits in with Nordica's cast firebox, but as an option it can go with Ellips fireboxes by Rueg

Cheminée frontale moderne, d'un excellent rapport qualité/prix en pierre de Castillon (S' Maximin en option).
Cet habillage, en standard, avec un foyer fonte de Nordica, peut recevoir en option un foyer Ruegg Elliptique.

Современный фронтальный камин, выгодный в ценовом и качественном отношении, выполняется из камня Castillon (как опция- St Maximin).
В стандартной комплектации продаются с чугунной топкой Nordica, как опция может быть оборудован топками серии Ruegg эллиптической формы.

Kominek typu "en face" w stylu nowoczesnym, gwarantujacy świetne połączenie dobrej ceny i jakości ,
z kamienia Castillon lub St Maximin (opcja).
Obudowa w standardowej wersji jest wyposażona we wkład marki Nordica, ale opcjonalnie może być wyposażenia we wkład z zaokrągloną szybą marki Ruegg.

Uranus Ellips
options - opcje

options - opcje

Foyers - wklady kominkowe
Топки - Fireboxes

DOLOMITE

1000 V

Dolomite

Equipment Standard wyposazenie standardowe
Стандартное оборудование

Very beautiful fireplace in ocre clair marble half-polished. It is designed for Visio 1000V and Visio 850V as an option.

Tres belle cheminée classique en pierre marbrière Ocre clair, finement sculptée et polie pour une finition semi Brillante.
Sa conception lui permet de recevoir un Visio 1000 V en standard et un Visio 850 V en options.

Очень красивый калссический камин из мрамора Ocre clair, искусно обработанный имеющий полу-блестящую отделку.
Его дизайн, в стандартной комплектации позволяет использовать его с топкой Visio 1000 V и как вариант с топкой

Kominek typu “en face” w stylu nowoczesnym, gwarantujący bardzo dobrą relację ceny i jakości , z kamienia Castillon lub St Maximin – opcja).

Foyers - wklady kominkowe
Топки - Fireboxes

Visio 850 V

Visio 1000 V

LUBERON

Cast Iron plate

Steel Smoke Collector

Equipment Standard wyposazenie standardowe
Стандартное оборудование

The open fireplace is in rustique style. It can be produced in Dordogne vieille stone (Blanc casse), with bricks inside the fireplace. Equipped with a steel fume collector and a damper with a chain mechanism.

Cheminée rustique à foyer ouvert, en pierre de Dordogne vieillie (Blanc cassé).
L'interieur du foyer est en briquettes flammées orange, avec un avaloir en acier, et une trappe de fumée commandée par chaîne.

Камин в рустикальном стиле, подходит к открытой токпи. Может быть выполнен из камня Dordogne vieillie(Blanc cassé). Внутреннее пространство топки выполнено из разноцветного кирпича, имеет в комплекте дымосборник из стали, и шибер с цепным механизмом.

Kominek typu rustykalnego z otwartym paleniskiem z postarzonego kamienia Dordogne (kolor bialy-szary).
Palenisko wykonane z żaroodpornych opalanych cegiełek, koloru pomarańczoweg. Wyposażony w stalową komorę odciągu dymu i szyber, który działa przy pomocy systemu łańcuchowego.

Foyers - wklady kominkowe
Топки - Fireboxes

Pierres / Stones / Камни / Kameni

1 - Pierre de Lens

2 - Castillon

3 - St Maximin

4 - Dordogne

5 - Estaillade

6 - Borrèze

7 - Dolomite

8 - Emperador Brun

Visio 700 V

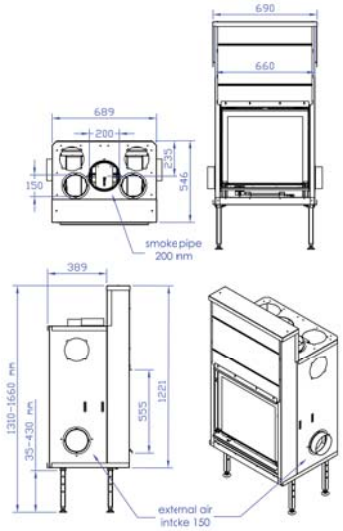

Visio 850 V

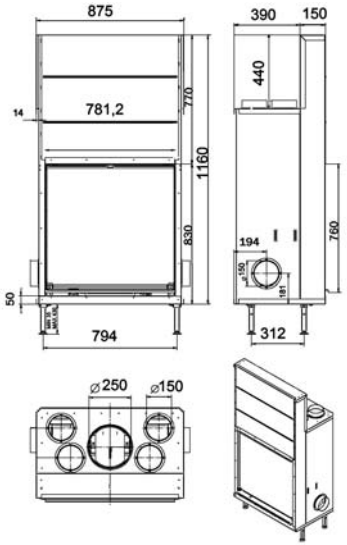

nominal power EN 13229 *Мощность EN 13229*	**10 kW**	*Primary air regulation* *Регулировка первичного воздуха*	*auto*	nominal power EN 13229 *Мощность* EN 13229	**14 kW**	Primary air regulation *Регулировка первичного воздуха*	auto
Weight *Вес*	**145 kg**	CE DIN plus *output EN 13229* *КПД EN 13229*	**75,40%**	Weight *Вес*	**200 kg**	CE DIN plus output EN 13229 *КПД* EN 13229	**78,40%**
Ø Smoke pipes *Диаметр дымохода*	**200 mm**	*Convection Mantel* *Вентиляционный кожух*	✓	Ø Smoke pipes *Диаметр дымохода*	**250 mm**	Convection Mantel *Вентиляционный кожух*	✓
Temperature of smoke *температура дыма*	**360 °**	*warm air connection* *Количество патрубков*	**4 x 150 mm**	Temperature of smoke *температура дыма*	**362 °**	warm air connection *Количество патрубков*	**4 x 150 mm**
CO^2 emission max: *выпуск газов макс*	**0,06%**	*Butterfly valve* *Шиберная заслонка*	*auto*	CO^2 emission max: *выпуск газов макс*	**0,06%**	Butterfly valve *Шиберная заслонка*	auto
wood consumption/hour *Потребление дров в час*	**3 kg**	*Cold door handle* *Холодная ручка для двери*	✓	wood consumption/hour *Потребление дров в час*	**3 kg**	Cold door handle *Холодная ручка для двери*	✓

Visio 1000 V

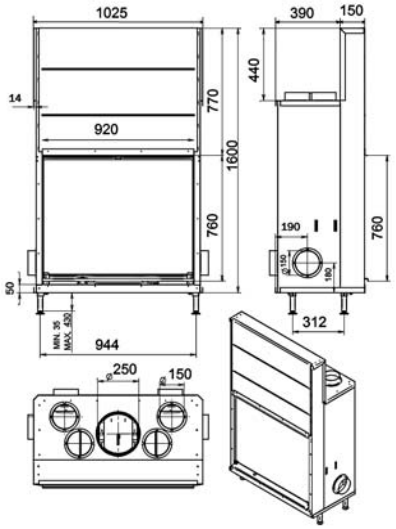

nominal power EN 13229 Мощность EN 13229	16 kW	Primary air regulation Регулировка первичного воздуха	auto
Weight Вес	290 kg	output EN 13229 КПД EN 13229	72,50%
Ø Smoke pipes Диаметр дымохода	250 mm	Convection Mantel Вентиляционный кожух	✓
Temperature of smoke температура дыма	368 °	warm air connection Количество патрубков	4 x 150 mm
CO^2 emission max: выпуск газов макс	0,06%	Butterfly valve Шиберная заслонка	auto
wood consumption/hour Потребление дров в час	5 kg	Cold door handle Холодная ручка для двери	✓

Visio 900 V

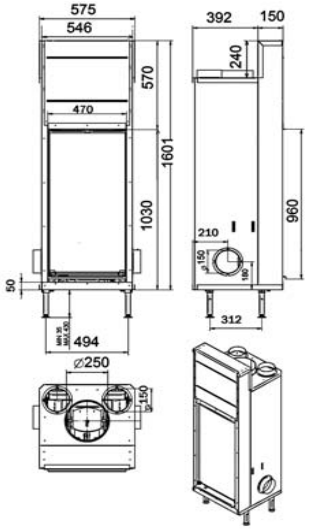

nominal power EN 13229 Мощность EN 13229	9 kW	Primary air regulation Регулировка первичного воздуха	auto
Weight Вес	220 kg	output EN 13229 КПД EN 13229	75,40%
Ø Smoke pipes Диаметр дымохода	250 mm	Convection Mantel Вентиляционный кожух	✓
Temperature of smoke температура дыма	370 °	warm air connection Количество патрубков	2 x 150 mm
CO^2 emission max: выпуск газов макс	0,06%	Butterfly valve Шиберная заслонка	auto
wood consumption/hour Потребление дров в час	3 kg	Cold door handle Холодная ручка для двери	✓

Visio 850 H

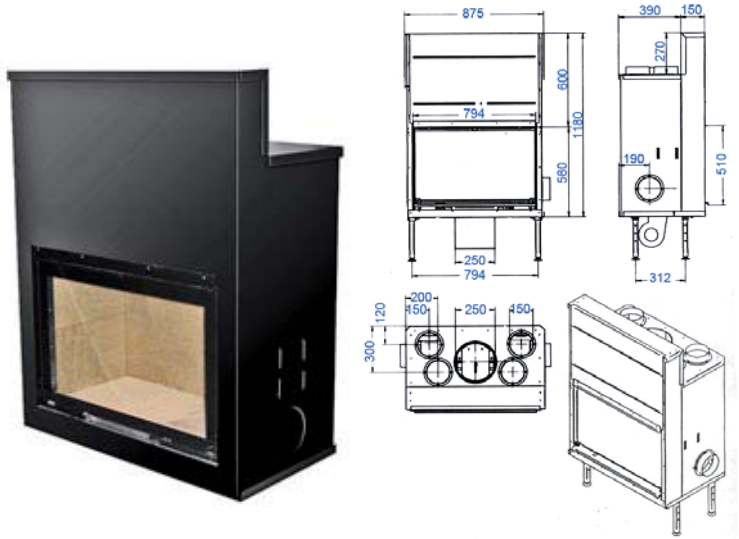

nominal power EN 13229 Мощность EN 13229	12 kW	Primary air regulation Регулировка первичного воздуха	✓
Weight Вес	185 kg	CE DIN plus output EN 13229 КПД EN 13229	81,50%
Ø Smoke pipes Диаметр дымохода	250 mm	Convection Mantel Вентиляционный кожух	✓
Temperature of smoke температура дыма	360 °	warm air connection Количество патрубков	4 x 150 mm
CO^2 emission max: выпуск газов макс	0,06%	Butterfly valve Шиберная заслонка	option
wood consumption/hour Потребление дров в час	4 kg	Cold door handle Холодная ручка для двери	✓

Visio 1000 H

nominal power EN 13229 Мощность EN 13229	14 kW	Primary air regulation Регулировка первичного воздуха	✓
Weight Вес	210 kg	CE DIN plus output EN 13229 КПД EN 13229	81,59%
Ø Smoke pipes Диаметр дымохода	250 mm	Convection Mantel Вентиляционный кожух	✓
Temperature of smoke температура дыма	375 °	warm air connection Количество патрубков	4 x 150 mm
CO^2 emission max: выпуск газов макс	0,06%	Butterfly valve Шиберная заслонка	option
wood consumption/hour Потребление дров в час	4 kg	Cold door handle Холодная ручка для двери	✓

Visio 1150 H

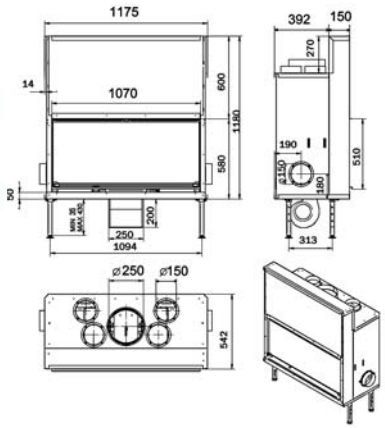

nominal power EN 13229 Мощность EN 13229	16 kW	Primary air regulation Регулировка первичного воздуха	auto
Weight Вес	230 kg	output EN 13229 КПД EN 13229	72,48%
Ø Smoke pipes Диаметр дымохода	250 mm	Convection Mantel Вентиляционный кожух	✓
Temperature of smoke температура дыма	381 °	warm air connection Количество патрубков	4 x 150 mm
CO^2 emission max: выпуск газов макс	0,06%	Butterfly valve Шиберная заслонка	auto
wood consumption/hour Потребление дров в час	5 kg	Cold door handle Холодная ручка для двери	✓

Visio 1300 H

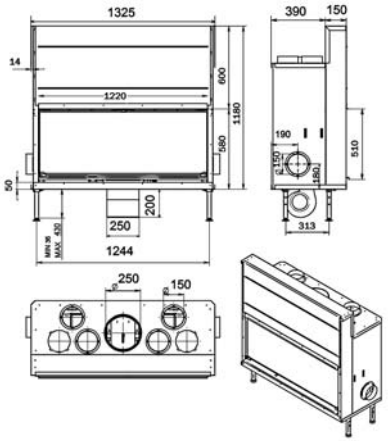

nominal power EN 13229 Мощность EN 13229	18 kW	Primary air regulation Регулировка первичного воздуха	auto
Weight Вес	250 kg	output EN 13229 КПД EN 13229	72,49%
Ø Smoke pipes Диаметр дымохода	250 mm	Convection Mantel Вентиляционный кожух	✓
Temperature of smoke температура дыма	380 °	warm air connection Количество патрубков	6 x 150 mm
CO^2 emission max: выпуск газов макс	0,06%	Butterfly valve Шиберная заслонка	auto
wood consumption/hour Потребление дров в час	6 kg	Cold door handle Холодная ручка для двери	✓

Visio 1150 DF

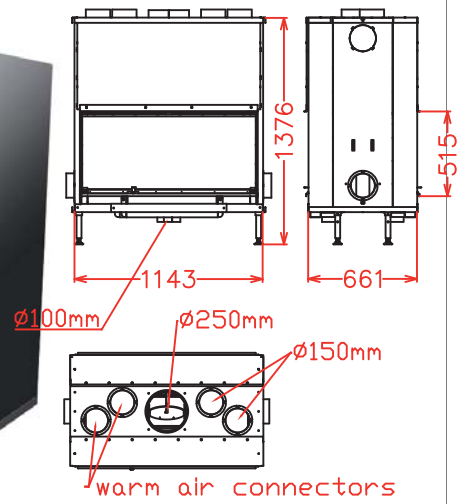

Visio 1000 DF

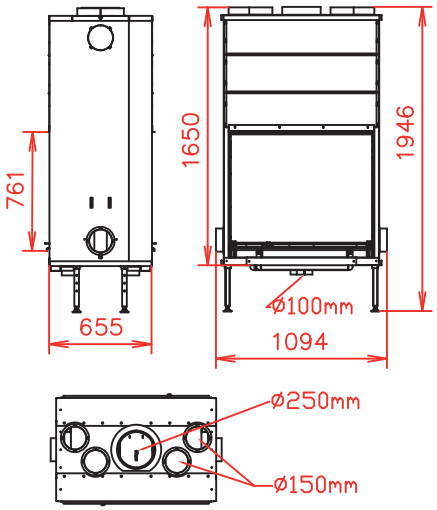

nominal power EN 13229 Мощность EN 13229	16 kW	Primary air regulation Регулировка первичного воздуха	Manual	nominal power EN 13229 Мощность EN 13229	16 kW	Primary air regulation Регулировка первичного воздуха	Manual
Weight Вес	305 kg	CE output EN 13229 КПД EN 13229	74,90%	Weight Вес	330 kg	CE output EN 13229 КПД EN 13229	71,90%
Ø Smoke pipes Диаметр дымохода	250mm	Convection Mantel Вентиляционный кожух	yes	Ø Smoke pipes Диаметр дымохода	250mm	Convection Mantel Вентиляционный кожух	yes
Temperature of smoke температура дыма	384 °	warm air connection Количество патрубков	4 x 150 mm	Temperature of smoke температура дыма	378°	warm air connection Количество патрубков	4 x 150 mm
CO^2 emission max: выпуск газов макс	0,06%	Butterfly valve Шиберная заслонка	auto	CO^2 emission max: выпуск газов макс	0,06%	Butterfly valve Шиберная заслонка	auto
wood consumption/hour Потребление дров в час	5.5 kg	Cold door handle Холодная ручка для двери	yes	wood consumption/hour Потребление дров в час	5.5 kg	Cold door handle Холодная ручка для двери	yes

Visio 700 DF

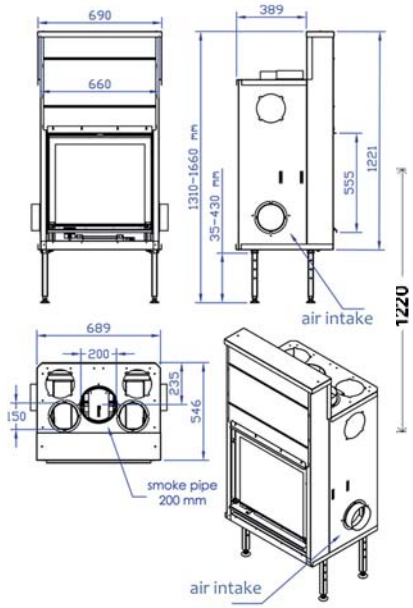

nominal power EN 13229 Puissance - Мощность	8 kW	Primary air regulation Регулировка первичного воздуха	auto
Weight Poids - Вес	150 kg	CE output EN 13229 Rendement - КПД EN 13229	74,90%
Ø Smoke pipes Диаметр дымохода	200 mm	Convection Mantel Вентиляционный кожух	✓
Temperature of smoke температура дыма	363 °	warm air connection Количество патрубков	2 x 150 mm
CO^2 emission max: выпуск газов макс	0,06%	Dumper Butterfly valve clapet buse - Шиберная заслонка	no
wood consumption/hour Потребление дров в час	3 kg	poignee froide - Cold door handle Холодная ручка для двери	✓

Tunnel or double faces fireboxes open at both sides in a lifting up and overturning way.

Les tunnels, ou double face, s'ouvrent des deux côtés, en mode relevant ou basculant.

Топки серии «туннель» или с двойным стеклом открываются с двух сторон, подъемным или откидным опрокидывающимся способом.

W palenisku typu vis a vis drzwiczki otwierają się do góry z obu stron.

cendrier inclus avec chaque appareil

Ashtray included

Зольник включен

Zawiera popielnicę

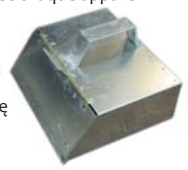

pieds reglables de 60 a 360mm

Regulated feet – 60-360mm

Регулируемые ножки 60-360мм

Regulowane nóżki od 60 do 360 mm

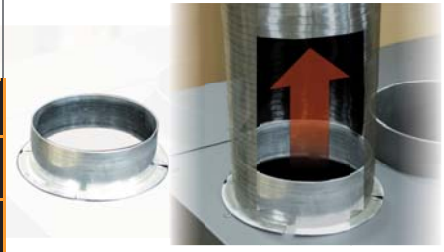

pre equipment pour circuit air chaud: manteau de convection et buses de connexion.

Convection set:
convection mantel and fittings.

Комплект для конвекции:
конвекционный кожух и соединительные элементы

Zestaw dla konwekcji :
płaszcz konwekcyjny wraz z elementami osprzętu

Options / Опции

Ventilator 360m3 accelerates warm air circulation in the room.

ventilateur 360 m3 pour completer efficacement avec un circuit d'air chaud pulse.

Вентилятор 360м3 ускоряет циркуляцию теплого воздухав помещении.

Wentylator 360 m3 przyśpiesza rozprowadzanie nagrzanego powietrza we wszystkich pomieszczeniach

visiosecur

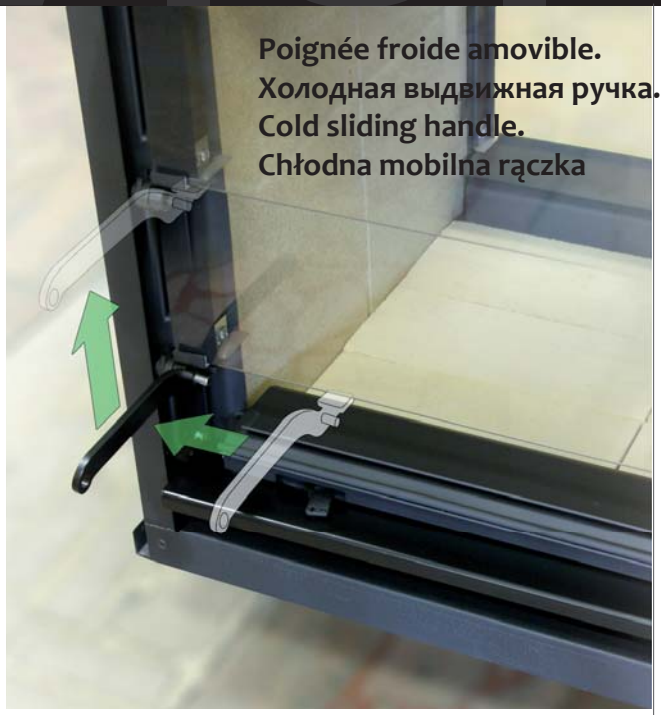

Poignée froide amovible.
Холодная выдвижная ручка.
Cold sliding handle.
Chłodna mobilna rączka

Cold sliding handle allows to lift the door up and down any time without any risk of overheat.

La poignée froide amovible permet de relever ou descendre la porte à n'importe quel moment sans risquer un échauffement.

Холодная выдвижная ручка позволяет поднимать или опускать дверь в любой момент без риска перенагрева.

Chłodna, mobilna rączka pozwoli łatwo podnieść i opuścić szybę bez ryzyka oparzenia .

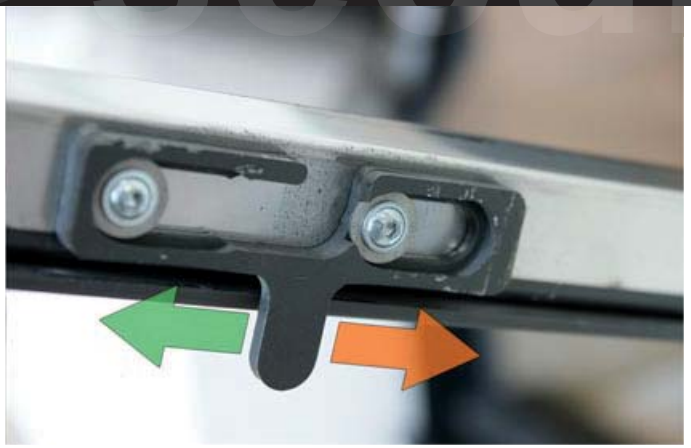

Double Verrou de Sécurité.
Double safety lock
двойной замок безопасности
Podwójny zamek bezpieczeństwa

Double safety lock at each side of the door eliminates any errors in use.

Le double verrou de sécurité de chaque côté de la porte, en mode Bascule, empêche toute manipulation par erreur.

двойной замок безопасности с каждой стороны поворачивающейся дверцы, исключает любые ошибочные манипуляции.

Podwójny zamek bezpieczeństwa pozwala łatwo uchylić szybę, w celu jej wyczyszczenia, równocześnie nie pozwala na pomyłkowe (błędne) manipulacje.

VISIO confort

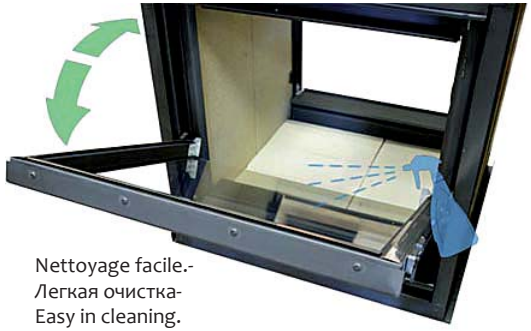

Nettoyage facile.-
Легкая очистка-
Easy in cleaning.
Łatwy dostęp do
czyszczenia

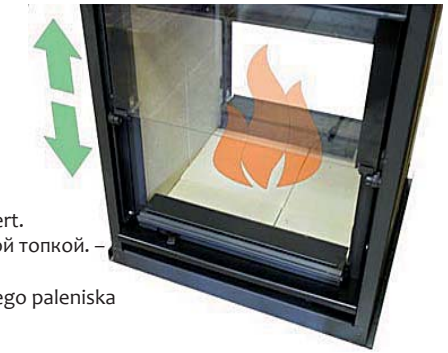

Profitez du foyer ouvert.
Пользуйтесь открытой топкой. –
Use an open firebox.
Korzystajcie z otwartego paleniska

Vitre relevante et basculante
Стекло имеет способ открытия вверх и на себя.
The door lifting up and overturning.
Systemy podnoszenia i uchylania.

La vitre sans cadre pour profiter du feu avec la porte ouverte ou à demi-fermée, au choix.

Стекло без рамки, позволяющее любоваться огнем как в открытом так и в полузакрытом состоянии.

Frameless pane to enjoy the fire through the open and closed door.

Szyba bezramowa gwarantuje pełne korzystania z czaru ognia, wtedy kiedy drzwiczki znajdują się w górnym położeniu, jak również wtedy kiedy są przymknięte.

Visio Rotary Stove

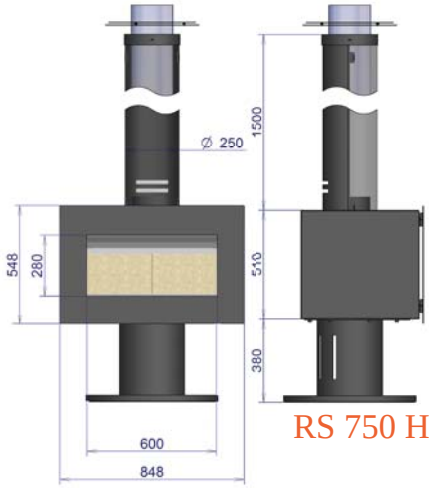

RS 750 H

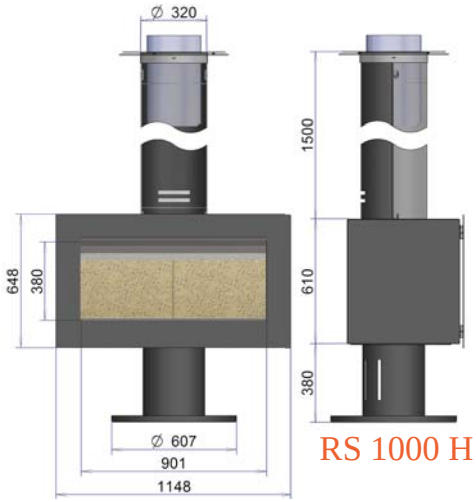

RS 1000 H

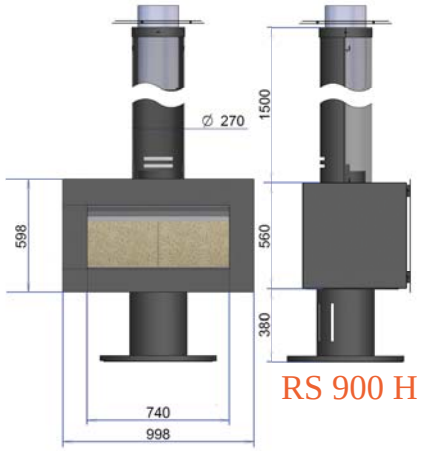

RS 900 H

Model	RS 750 H	RS 900 H	RS 1000 H
nominal power EN 13229 *Puissance - Мощность*	7kW	8 kW	9 kW
Poids - Weight *Вес*	120 kg	128 kg	132 kg
Ø Smoke pipes - sortie fumees *Диаметр дымохода*	180mm	200mm	250mm
Temp. of smoke (fumees) *температура дыма*	340 °	345 °	368 °
output EN 13229 *Rendement - КПД EN 13229*	71,90%	72,50%	71,75%
Clapet de buse - Butterfly valve *Шиберная заслонка*	auto	auto	auto
Convection Mantel *Вентиляционный кожух*	yes	yes	yes

Visio Cassette Renovation

Serie
Natural
Convection

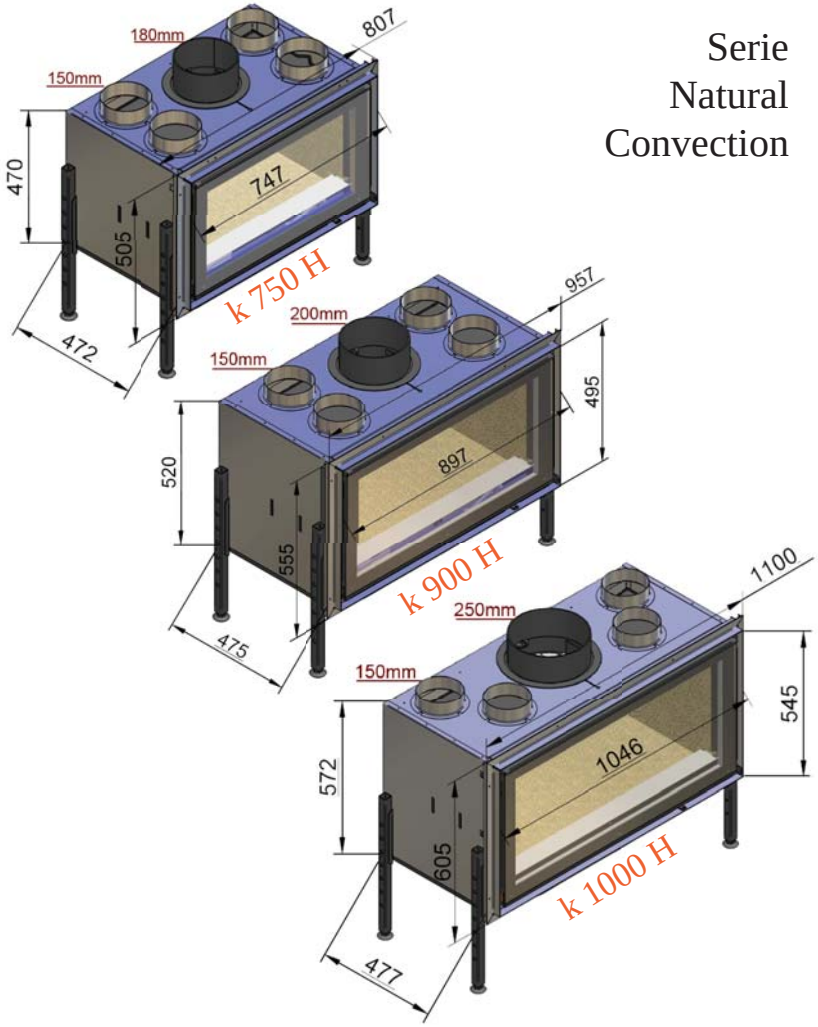

Model	k 750 H	k 900 H	k 1000 H
nominal power EN 13229 *Puissance - Мощность*	7kW	8 kW	9 kW
Poids - Weight *Вес*	55 kg	60 kg	65 kg
Ø Smoke pipes - sortie fumees *Диаметр дымохода*	180mm	200mm	250mm
Temp. of smoke (fumees) *температура дыма*	340 °	345 °	368 °
output EN 13229 *Rendement - КПД EN 13229*	71,90%	72,50%	71,75%
Clapet de buse - Butterfly valve *Шиберная заслонка*	auto	auto	auto
Convection Mantel *Вентиляционный кожух*	yes	yes	yes